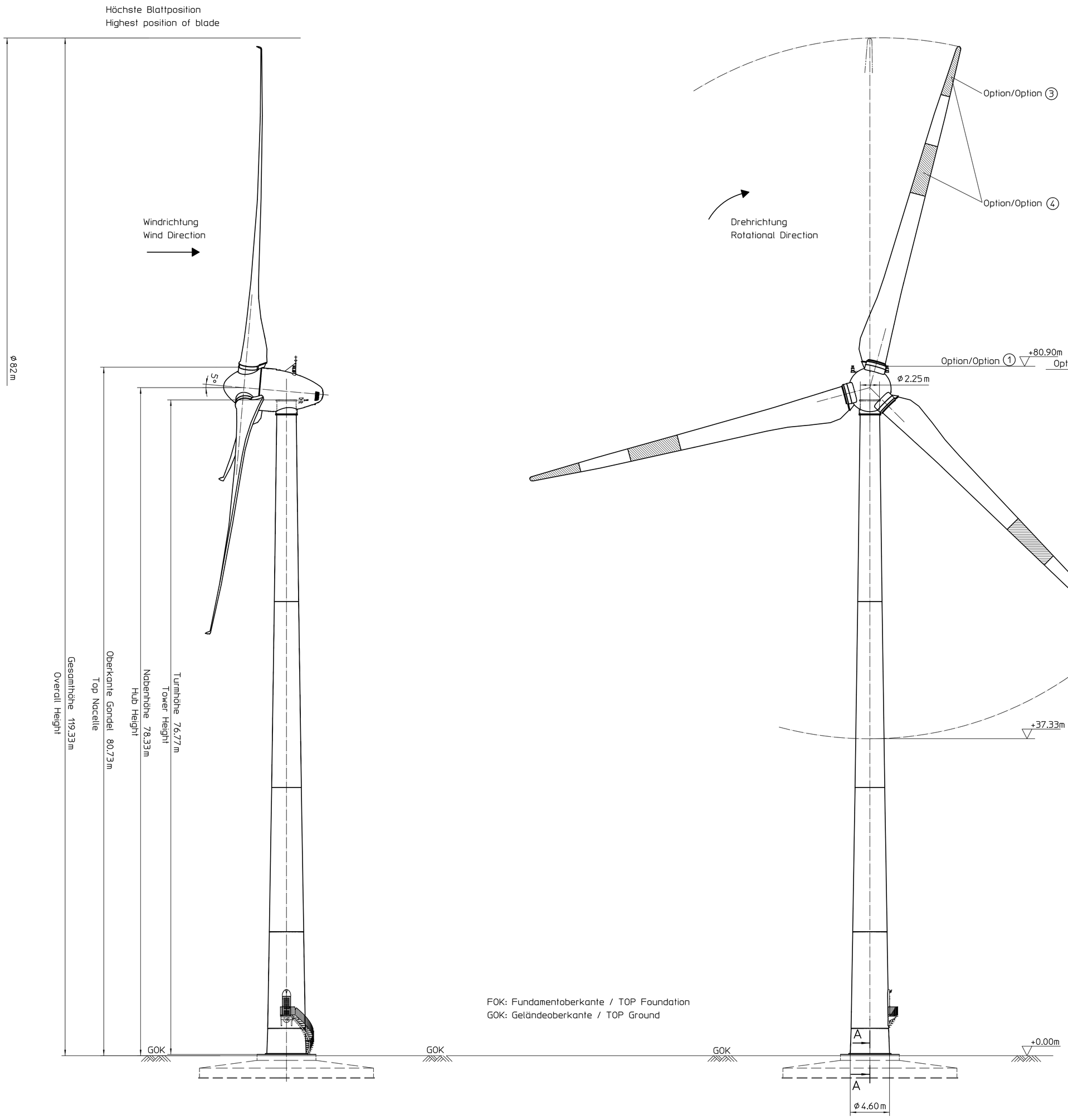
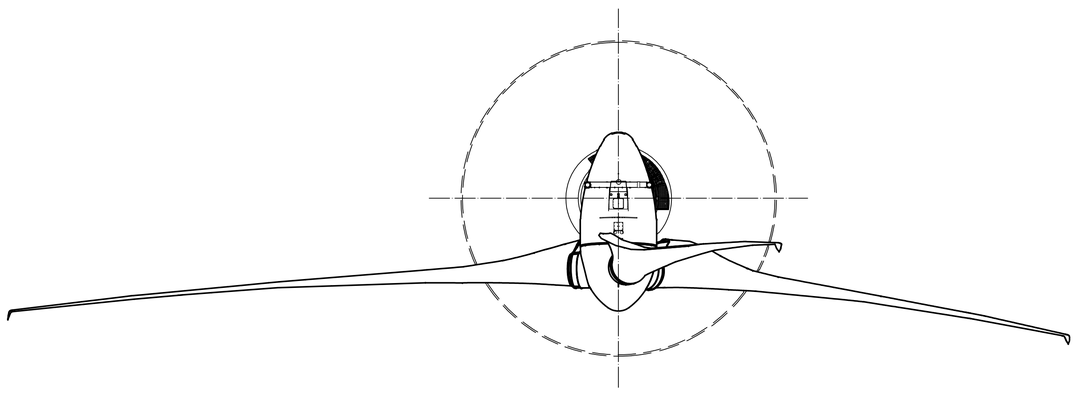
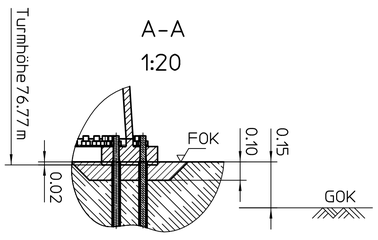






Projektbezogene Angaben / *Project Specific Data*	
Projekt / *Project:*	
Geländehöhe über NN / *Ground Height Above Sea Level:*	
Gesamthöhe über NN / *Total Height Above Sea Level:*	
Optionen / *Options:*	
① Nachtkennzeichnung / *Nighttime Marking:* W - Rot / *W - Red*	
② Tageskennzeichnung / *Daytime Marking:* weißes Blitzlicht mit Sichtweitenreduzierung / *white strobe light with visibility reduction*	
③ Tageskennzeichnung / *Daytime Marking:* 6m rot (RAL 3020) / graues Rotorblatt (RAL 7038) / *6m red (RAL 3020) grey rotor blade (RAL 7038)*	
④ Tageskennzeichnung / *Daytime Marking:* rot/grau/rot (RAL 3020 / RAL 7038 / RAL 3020) je 6m lang / *red/grey/red (RAL 3020 / RAL 7038 / RAL 3020) each 6m long*	

Dieses Dokument sowie alle darin enthaltenen Daten sind auf Anfrage Eigentum der ENERCON GmbH. Das Empfänger erhält das Recht, vorstehendes Dokument zu nutzen. Eine Kopie oder Weitergabe an Dritte bedarf der schriftlichen Zustimmung der ENERCON GmbH. Das Empfänger erhält das Recht, vorstehendes Dokument zu nutzen. Eine Kopie oder Weitergabe an Dritte bedarf der schriftlichen Zustimmung der ENERCON GmbH.

© Copyright ENERCON GmbH, Alle Rechte vorbehalten, diese Anordnung ist Eigentum der Firma ENERCON GmbH, Aurich, Deutschland. Weitergabe sowie Vervielfältigung dieses Dokuments, Verwertung und Mitteilung seines Inhalts nicht gestattet.
© Copyright ENERCON GmbH, Aurich, Germany. All rights reserved. This drawing is the property of ENERCON GmbH. It must not be passed on or reproduced in any form without our permission.

Rev.	Änderung/Change	Freig. bei	Name	Datum	